Skori JBC forrasztóállomás v03 + állapotjelző LED-ek.

copy: ALKOTÓ

+5 V tápfeszültség előállítása

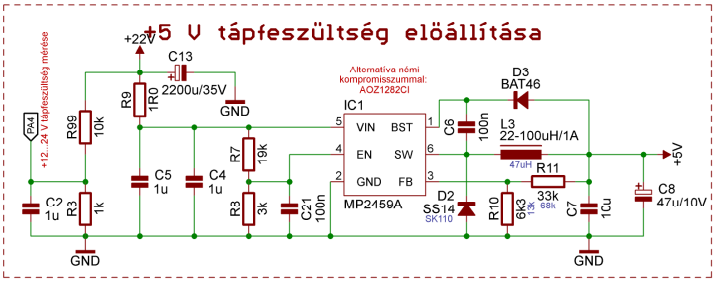

Termoelem erősítő (páka-0)

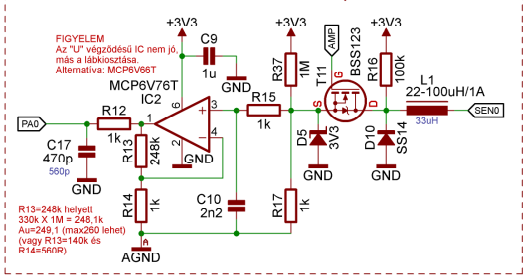

MCU BluePill

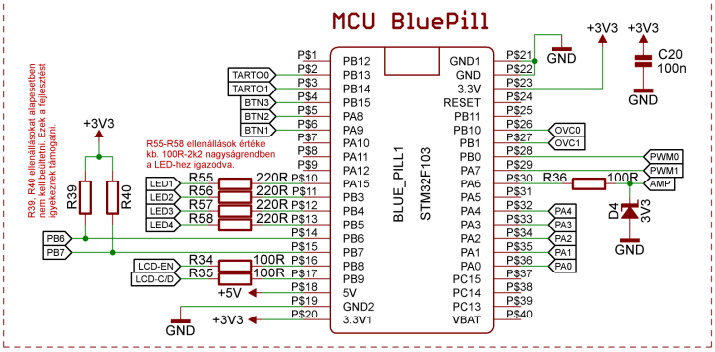

Termoelem erősítő (páka-1)

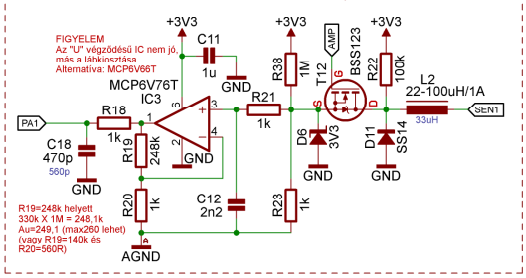

Neminvertáló PWM fokozat (páka-0)

Szintillesztő és FET meghajtó

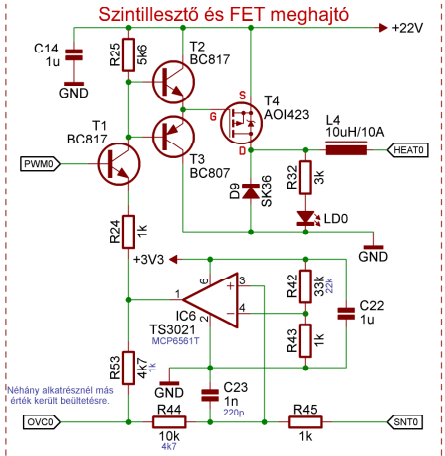

Túláram és zárlatvédelem

Invertáló PWM fokozat (páka-1)

Szintillesztő és FET meghajtó

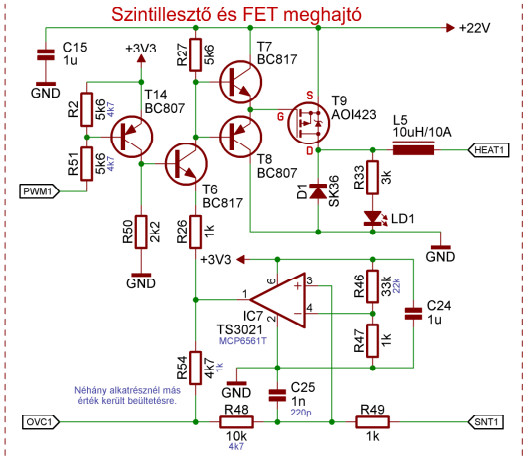

Túláram és zárlatvédelem

Nyomógombok (panelen)

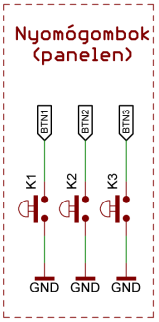

Páka-érzékelők

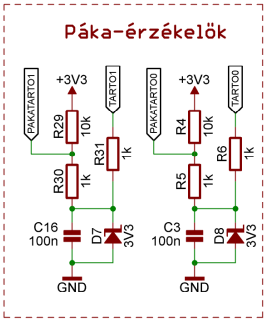

Referencia

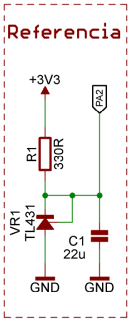

Hőérzékelő

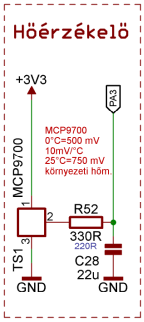

Csatlakozók

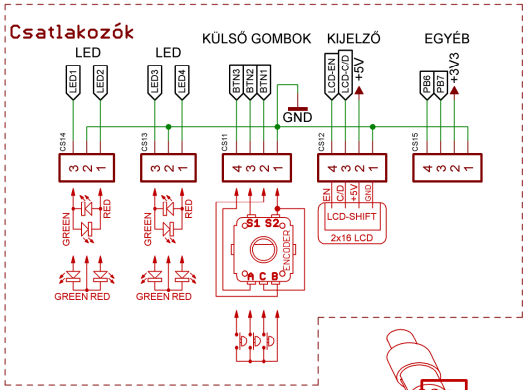

LCD Shift

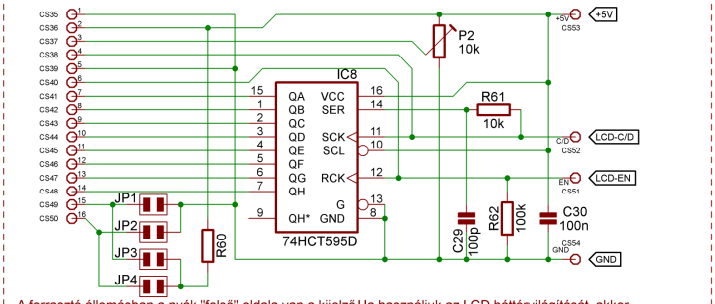

A forrasztó állomásban a nyák "felső" oldala van a kijelző felé, ezért a trimmert az alsó oldal felől célszerűbb beültetni. (De a panelre tevezteme egy furatot a trimmer alá, így azt a másik oldalról is tudjuk forgatni, ezért bármelyik oldalra tehető.)

Ha használjuk az LCD háttérvilágítását, akkor R60 = LED előtét ellenállása az LCD háttérvilágításához. Az SMD jumperek közül kettot kell átkötni.
Ha 16 a LED Anód és 15 a LED Katód akkor JP4 és JP1
Ha 15 a LED Anód és 16 a LED Katód akkor JP3 és JP2

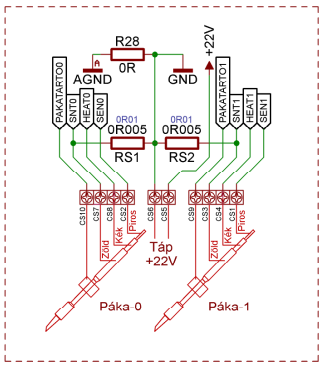

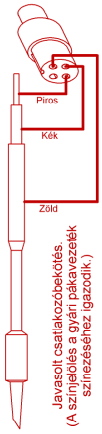

Javasolt csatlakozóbekötés. (A színjelölés a gyári pákavezeték színezéséhez igazodik.)